IMP PUMPS Циркуляционный насос NMT SAN MINI 25/60-180

Циркуляционные резьбовые (муфтовые) насосы · Артикул 979525403 · Серия NMT MINI

1. Обзор

Базовый насос для систем циркуляции ГВС

Энергоэффективные насосы с электронным управлением для систем отопления, циркуляции ГВС, вентиляции, охлаждения и кондиционирования воздуха. Циркуляционные насосы NMT (New Motor Technology) применяются для перекачки жидких сред в системах отопления, циркуляции ГВС, вентиляции, охлаждения и кондиционирования воздуха. насосы с переменной частотой вращения, регулируемой с помощью электронного устройства. В насосе постоянно измеряются давление и расход, скорость насоса автоматически регулируется в соответствии с выбранным режимом работы насоса.
САМЫЙ ПРОИЗВОДИТЕЛЬНЫЙ ЦИРКУЛЯЦИОННЫЙ НАСОС НА РЫНКЕ ИЭЭ ≤ 0,12!
ОСНОВНЫЕ ХАРАКТЕРИСТИКИ NMT SAN MINI:

Основные данные

Максимальная мощность, Вт	35
Максимальный напор, м	6,1
Максимальная производительность, м3/ч	4
Максимальная производительность, л/мин	66,66667
Максимальная температура перекачиваемой жидкости, °C	+2...+65*
Ответные соединения	Нет

2. Гидравлические характеристики

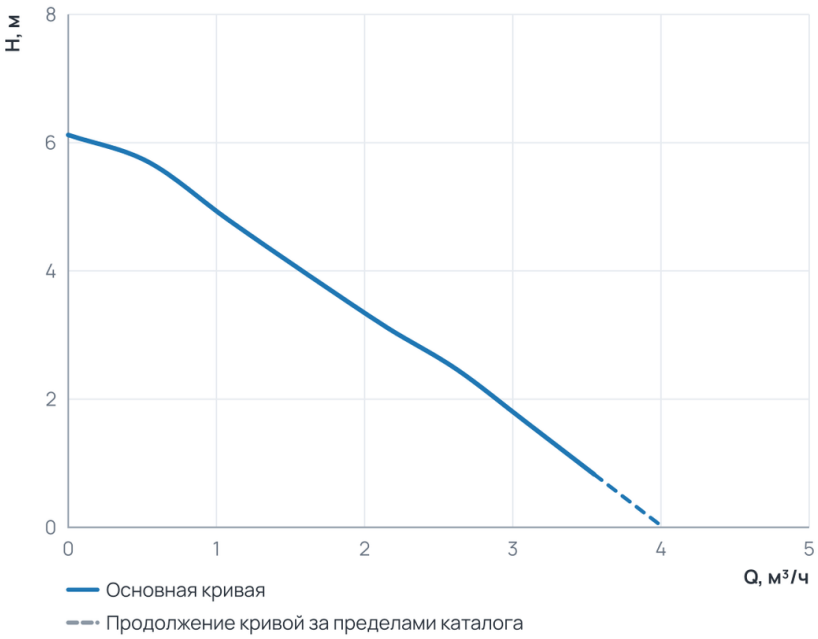

Рабочий диапазон

Подача Q	0 ... 3,6 м³/ч
Напор H	0,8 ... 6,1 м

Пунктир на диаграмме — продолжение кривой за пределами каталога производителя.

3. Технические данные

Общие сведения

Тип	Насос	Серия	NMT MINI
Группа	25-60	Сдвоенный	Нет
Назначение	Отопление и ГВС	Гарантия, мес	24
Уровень шума, дБ	≤43	Ответные соединения	Нет

Гидравлические данные

Максимальный напор, м	6,1	Максимальное давление в системе, бар	10
Максимальная производительность, м3/ч	4	Максимальная производительность, л/мин	66,66667

Перекачиваемая среда

Температура окружающей среды, °C	0...+40	Максимальное содержание этиленгликоля, %	Water VDI 2035
Максимальная температура перекачиваемой жидкости, °C	+2...+65*		

Материалы

Материал вала	AISI 420	Материал корпуса	Нержавеющая сталь
Материал подшипника	Графит	Материал обмотки статора	Медь
Материал рабочего колеса	Пластик Noryl		

Монтаж и присоединение

Вес, кг	1,8	Присоединение	Муфтовое
Монтажная длина, мм	180	Присоединительный размер	G 1 ½
Диаметр условного прохода, мм	25		

Электродвигатель

Частота, Гц	50/60	Степень защиты	IP44
Номинальный ток, А	0,32	Обороты макс., об/мин	4800
Параметры электросети	1~230 В, 50/60 Гц	Максимальная мощность, Вт	35
Максимальная мощность, кВт	0,035	Индекс энергоэффективности EEI	≤ 0,16
Частотное регулирование двигателя	Да		

4. Габаритные размеры

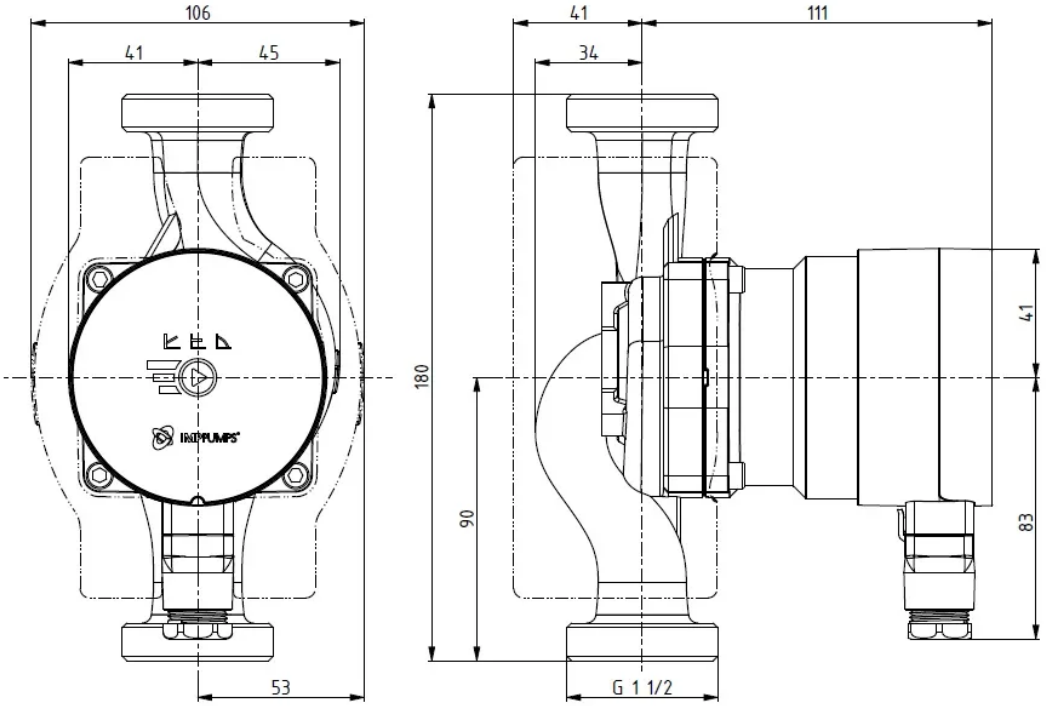

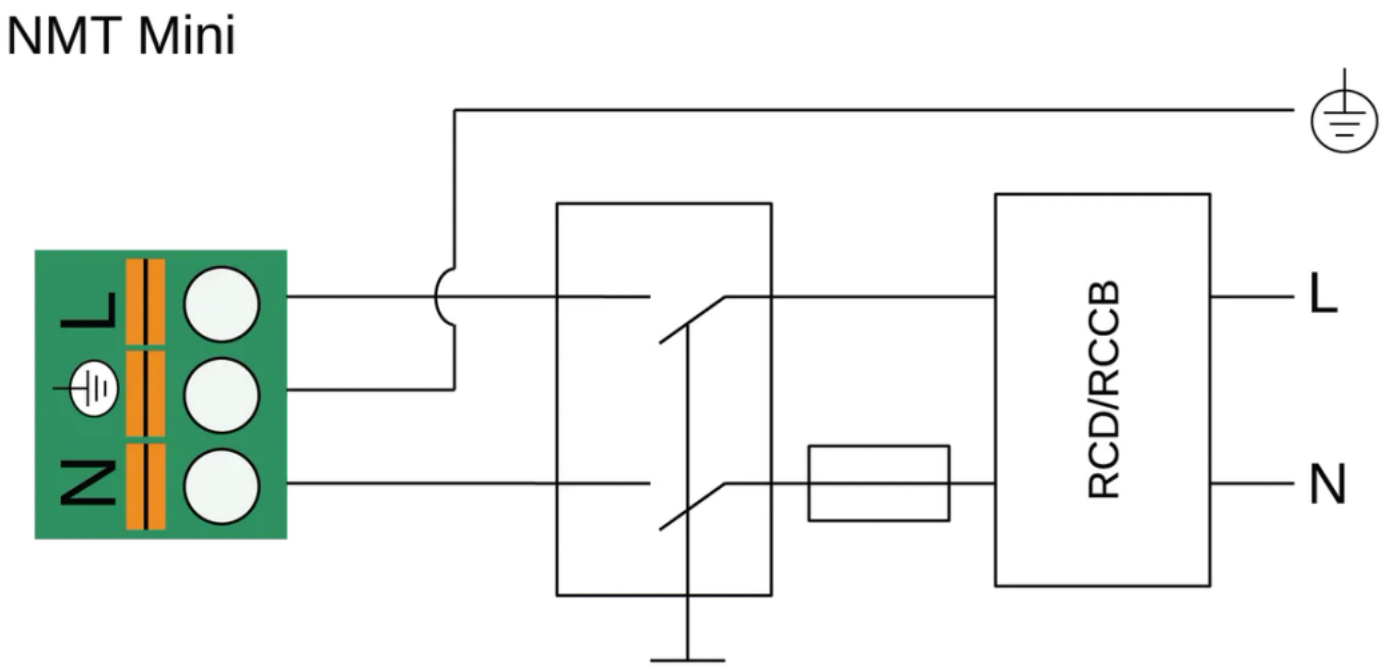

5. Данные для заказа

Наименование	Циркуляционный насос NMT SAN MINI 25/60-180
Артикул	979525403
Производитель (марка)	IMP PUMPS
Серия	NMT MINI
Вид оборудования	Циркуляционные резьбовые (муфтовые) насосы
Вес, кг	1,8
Гарантия, мес	24

6. Документация

Инструкции и паспорта

- Дополнительные инструкции для NMT MINI (PLUS, PWM, ER, PRO WIFI, WIFI)
- Быстрые инструкции NMT MINI
- Руководство по установке и эксплуатации NMT MINI

Разрешительные документы

- Сертификат ISO 9001:2015
- Декларация о соответствии RoHS и REACH
- Декларация о соответствии NMT MINI

Гарантия

- Гарантийное заявление

3D и CAD-модели

- 3D-модель STEP NMT SAN MINI 25/60-180
- Чертёж DXF NMT SAN MINI 25/60-180
- BIM-модель Revit NMT MINI

Прочее

- Габаритный чертёж NMT SAN MINI 25/60-180

Документы прилагаются к товару — в карточке товара и в архиве документов для тендера.